Grundriss
M 1:100

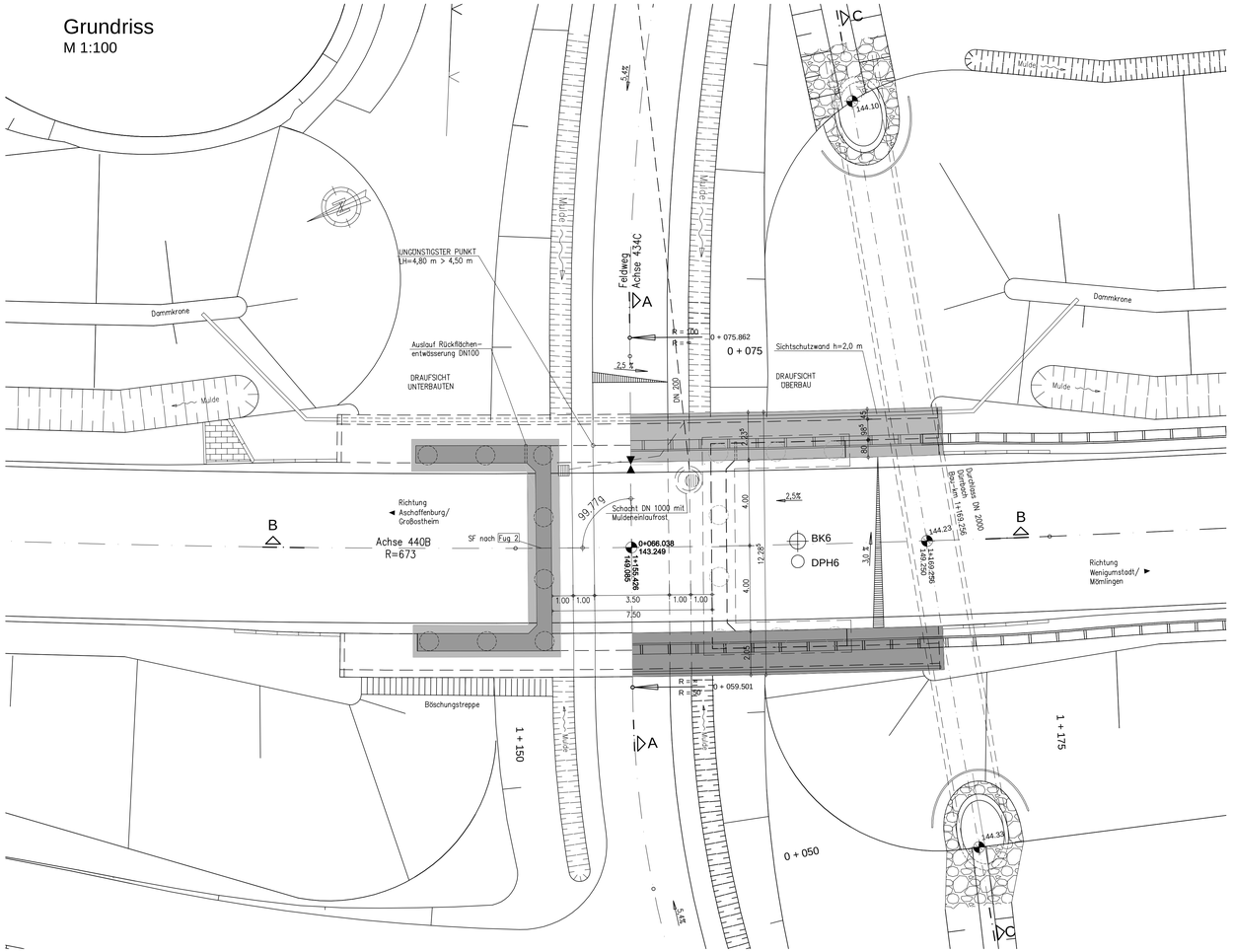

Ansicht
M 1:100

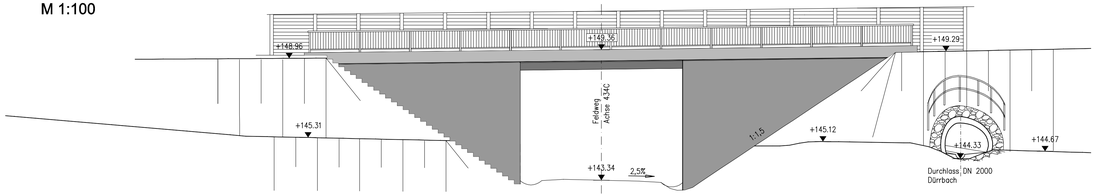

Längsschnitt B-B
M 1:100

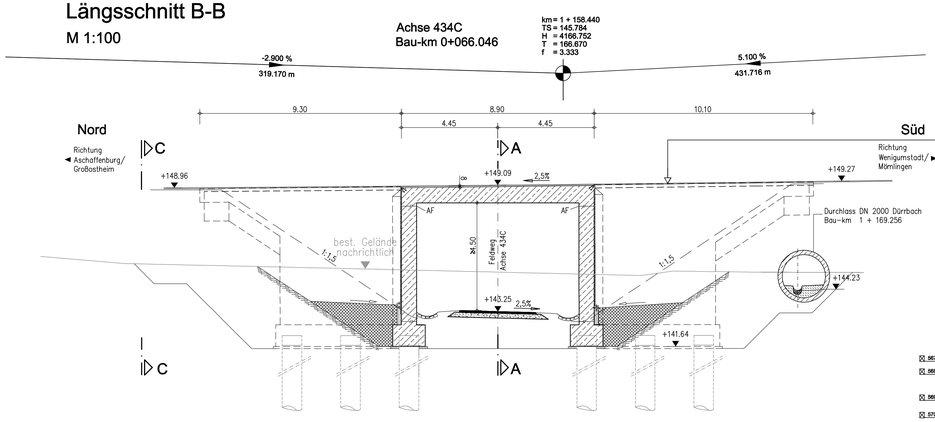

Schnitt A-A
M 1:100

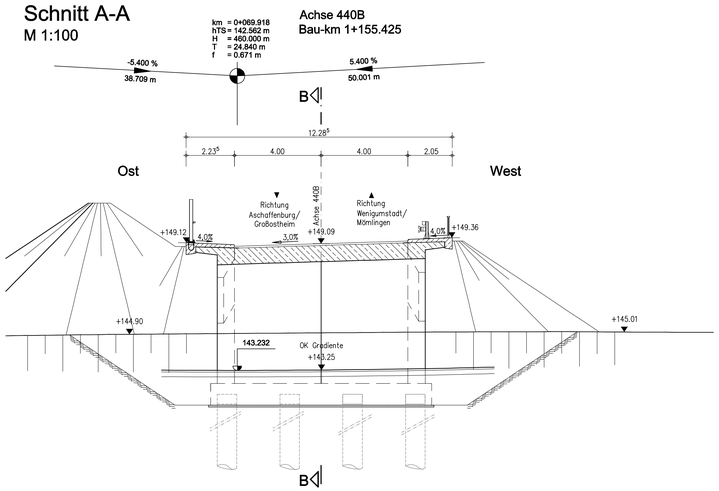

Schnitt C-C
M 1:100

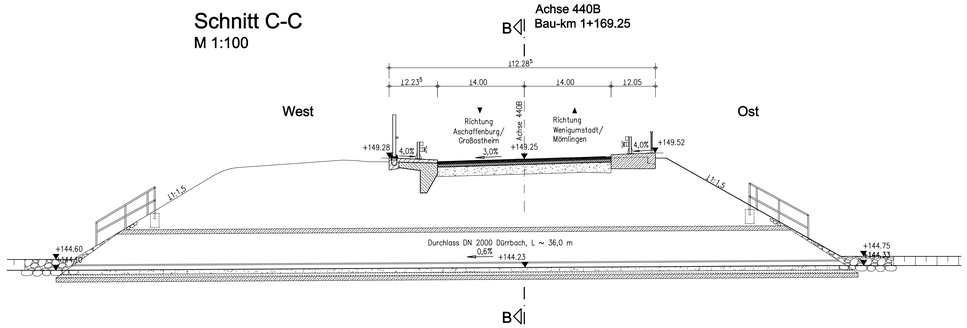

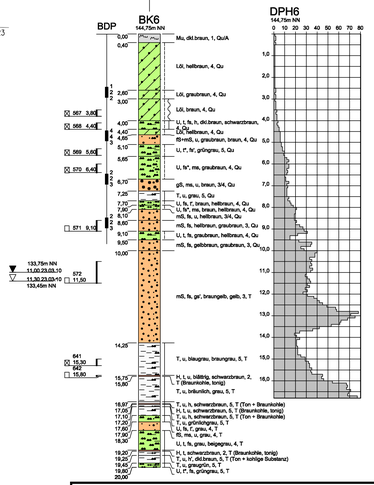

Deckplan 10 Blatt 2 EE
vom 30.01.2018
ersetzt
Bauwerksskizze BW 2, Unterlage 10 Blatt 2 E
vom 31.10.2014

OBERMEYER PLANEN + BERATEN GmbH	Weißenburger Straße 20-22 63739 Aschaffenburg Tel. 06021/38667-0	Projekt	16414
		Plan Nr.	
		Datei-Name	

Bearbeitet im Auftrag des Landratsamtes Aschaffenburg
Aschaffenburg, im September 2017

Nr.	Art der Änderung	Datum	Name
	Ergänzg. SSW und Anpassung Bodengutachten v.03.06.2014	11.08.14	Am
	Durchlass Dürrbach	11.08.14	Am
	Änderung Bezeichnung der Bauwerksskizze	26.03.18	Ske

Landratsamt Aschaffenburg Kreisstraßenverwaltung		Unterlage:	10
		Blatt Nr.:	2 EE
		Datum	Zeichen
PLANFESTSTELLUNG	bearbeitet	15.10.12	Alt
	gezeichnet	15.10.12	Eis
Markt Großostheim OT Pflaumheim Ortsumgehung Kreisstraße AB 1 / AB 3	geprüft	15.10.12	Alt
	Reg.Nr.		
	Bauwerksskizze BW 2 Brücke AB 1 u. UFW westl. v. Pflaumheim		
	1 : 100		

Aufgestellt:
Aschaffenburg, den 11.01.2013 / 31.10.2014
Landratsamt Aschaffenburg / 30.01.2018
Waltraud Junker, Verwaltungsdirektorin

Aufgestellt:

erzeugt mit ProVI®

M:\16414\02\cad_9g\Planfeststellung\EE_Planfeststellung\EE_PB3G0002a.dwg